Electrolux PROFESSIONAL

Ravintolalaiteet thermaline 90 - Avojalusta 1000 mm

KAPPALE #

MALLI #

NIMI #

SIS #

AIA #

589312 (MC1ADAJOOO) Avojalusta, 1000 mm

Lyhyt spesifikaatio

Kapp. Nro.

1000 mm leveä avojalusta. Erittäin vankkarakenteinen ja helppo puhdistaa kaapin pyöristettyjen kulmien ja reunojen ansiosta. Jalustan päälle voidaan sijoittaa Thermaline 80 sarjan pöytämallisia laitteita, jotka tulevat valmiiksi asennettuna.

HYVÄKSYNTÄ:

Ominaisuudet

- Avojalustassa voidaan säilyttää patoja, kattiloita ja uunipeltejä sekä muita tarvikkeita.
- Kaikkiin pääkomponentteihin pääsee helposti käsiksi edestä.
- [NOT TRANSLATED]

Rakenne

- Avokaapin pyöristetyt kulmat ja reunat takaavat korkean hygienian.
- Suojausluokka IPX5
- Taso 2 mm AISI 304 ruostumattomasta teräksestä
- Sileä ja tasainen pinta ilman likataskuja helppoa puhdistusta varten.
- Ruostumattomasta teräksestä valmistettu sisäkehys

Edestä

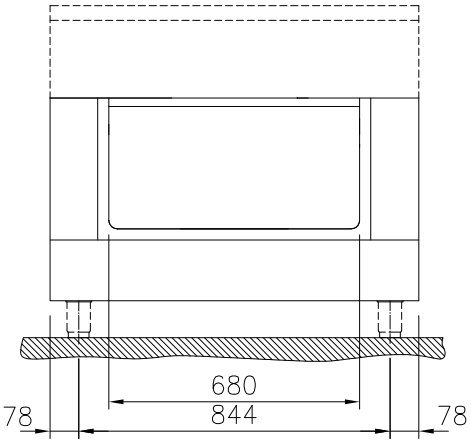

Sivulta

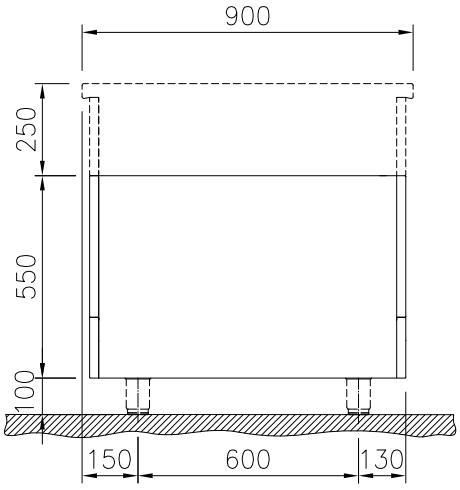

Päältä

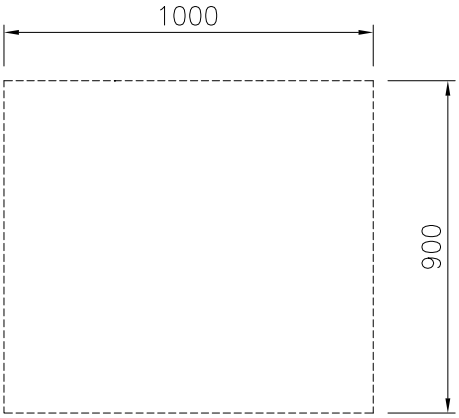

Avaintieto

Ulkomitat, leveys:	
589312 (MC1ADAJOOO)	1000 mm
Ulkomitat, syvyys:	900 mm
Ulkomitat, korkeus:	550 mm
Kaapin sisämitat (leveys):	680 mm
Kaapin sisämitat (korkeus):	330 mm
Kaapin sisämitat (lsyvyys):	740 mm
Nettopaino:	26 kg

Yritys varaa oikeuden muuttaa tuotetietoja ilman erillistä ilmoitusta.
Informaatio oikea tulostusajankohtana

Lisävarusteet

• RST sivupaneeli, 900x800mm, saareke	PNC 912511	❑
• RST etupotkulista, 1000 mm leveä	PNC 912600	❑
• RST sivupotkulistat, oikea ja vasen, saareke, 900 mm syvä	PNC 912621	❑
• RST sivupotkulistat, oikea ja vasen, seinää vasten, 900 mm syvä	PNC 912624	❑
• RST sivupotkulistat, oikea ja vasen, seläkkäin, 1810 mm syvä	PNC 912627	❑
• RST sokkeli, seinää vasten asennus, 1000 mm leveä	PNC 912903	❑
• RST sokkeli, saareke, 1000 mm leveä	PNC 912922	❑
• RST sivupaneeli, 900 x 800 mm, seinää vasten asennus, vasen	PNC 913102	❑
• RST sivupaneeli, 900 x 800 mm, seinää vasten asennus, oikea	PNC 913106	❑
• Takapaneeli, 1000 x 550 mm, jalustoille, yhdeltä puolelta käytettävät	PNC 913184	❑
• RST sivupaneeli, vasen, K=800, flush	PNC 913224	❑
• RST sivupaneeli, oikea, K=800, flush	PNC 913225	❑
• - NOT TRANSLATED -	PNC 913235	❑
• - NOT TRANSLATED -	PNC 913259	❑
• - NOT TRANSLATED -	PNC 913268	❑
• - NOT TRANSLATED -	PNC 913270	❑
• - NOT TRANSLATED -	PNC 913277	❑
• - NOT TRANSLATED -	PNC 913278	❑
• - NOT TRANSLATED -	PNC 913283	❑

Yritys varaa oikeuden muuttaa tuotetietoja ilman erillistä ilmoitusta.
Informaatio oikea tulostusajankohtana